Peugeot Metropolis 400i

Plus prodotto & gamma 2017

PEUGEOT
SCOOTERS

KEY WORDS

Metropolis 400i è stato sviluppato in collaborazione con il centro stile di Peugeot Auto e dall’auto ha preso ispirazione per le numerose scelte tecniche ed ergonomiche, legate al confort ed alla sicurezza.

4 temi fondamentali per la comunicazione: **Alto di gamma, Innovazione, Sicurezza e Standard automobilistico**

TARGET

- Cliente prevalentemente maschile
- > 35 anni
- Appartenente alla middle class o professionista
- Residente in grandi aree urbane
- Motociclista di ritorno o maxy scooterista
- Effettua spostamenti rapidi di medio raggio (almeno 15-20Km/gg)
- Alla ricerca dello stesso livello di confort di una berlina
- Non rinuncia alla sicurezza diretta (ABS/TCS)
- E’ attratto dal plus sicurezza offerto dalle 3 ruote

PLUS PRODOTTO

AVANTRENO

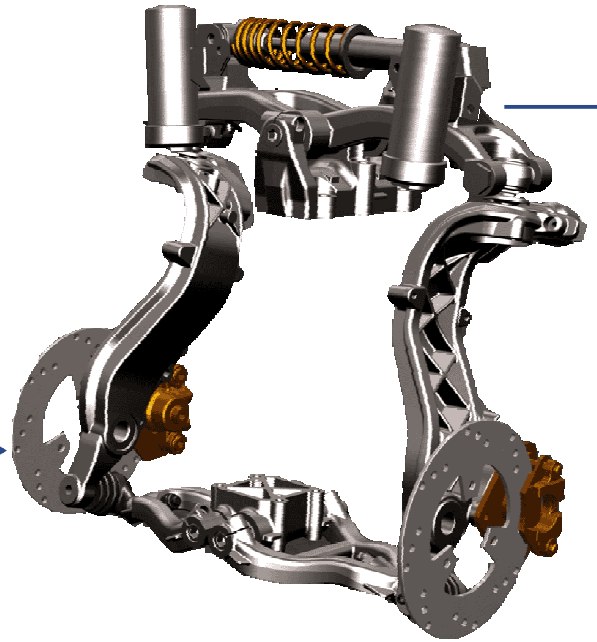

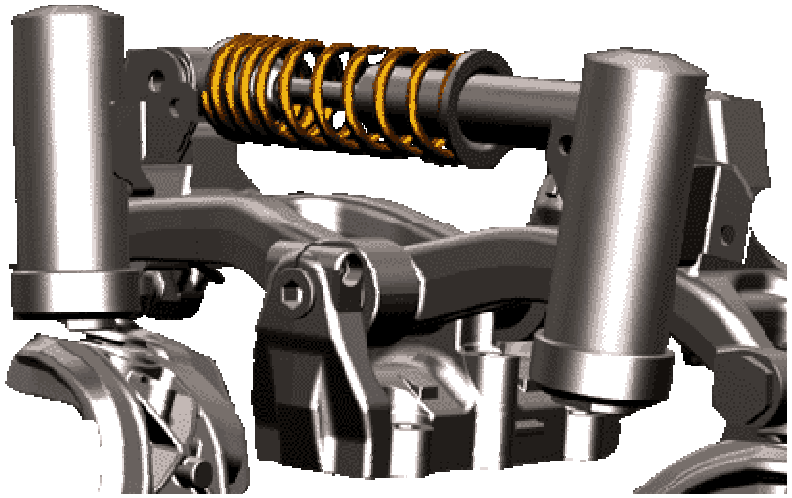

- Dual Tilting Wheels, Avantreno a parallelogramma deformabile, ruote interconnesse con mono ammortizzatore centrale e Mass Dumper.
- Lo schema è tipicamente automobilistico ed è liberamente ispirato dalle vetture da competizione.
- Tutte le parti principali dell'avantreno sono in alluminio pressofuso a garanzia di robustezza, indeformabilità e leggerezza.

Peugeot 908 HDi FAP

ANTI TILTING & FRENO di PARCHEGGIO

Il sistema **Anti Tilting** a gestione elettronica permette il blocco del rollio. Consentendo l'arresto, per esempio al semaforo, senza la necessità di dover mettere i piedi a terra.

E' inoltre presente un **freno di parcheggio** a comando elettronico. La combinazione di Anti Tilting e freno di parcheggio consente la sosta del veicolo senza il posizionamento del cavalletto centrale.

SMART KEY

Metropolis è provvisto di Smart Key. La Smart Key viene riconosciuta nel raggio di 2m autorizzando l'apertura dei vani sottosella e l'avviamento del veicolo.

LUCI

Peugeot Metropolis ha luci a led ed impiega la tecnologia DRL (Daytime Running Light), mutuata dal mondo automobilistico.
Queste soluzioni migliorano la visibilità e la sicurezza.

Luci di posizione a led intergrate nei fanali

I fanali sono simultanei (55/60 W)

Fanali posteriori a LED con firma luminosa

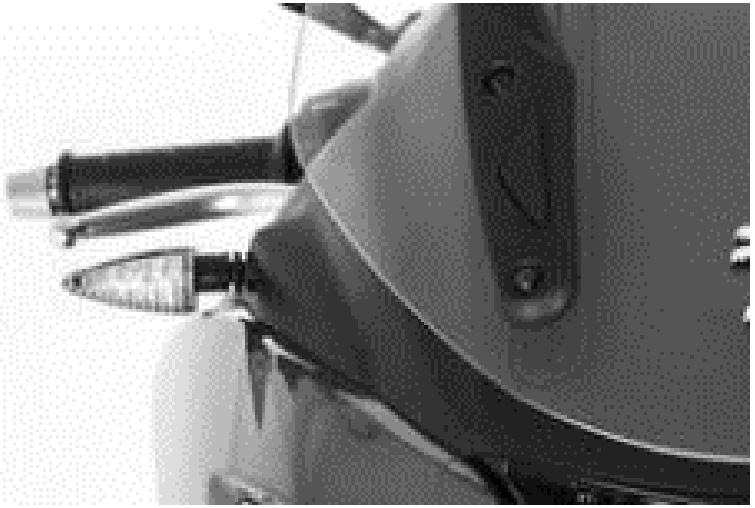

Indicatori di Direzione a LED

ALLOGGIAMENTI

Metropolis è dotato di numerosi e capienti vani

A Sottosella
- 1 casco Jet con visiera + ulteriore spazio
- illuminazione di cortesia
- apertura elettrica con Smart Key

B Bauletto integrato
- 1 casco integrale
- illuminazione di cortesia
- apertura elettrica con Smart Key

C Tasca al cruscotto
- 1 cellulare e/o 1 bottiglia d'acqua
- presa Usb

D Cassetto al retroscudo
- 1 libro + 1 agenda
- apertura elettrica con Smart Key

Nota: i vani A e B sono comunicanti, è dunque possibile trasportare un oggetto lungo (come una racchetta da tennis) senza alcun problema.

CONFORT

Metropolis 400i è veicolo confortevole ed ergonomico:

A Parabrezza regolabile in altezza
- regolazione manuale semplice ed efficace con 2 pulsanti frontali

B Pedana piatta

C Schienalino guidatore regolabile in profondità

D Pedane passeggero retraibili
- grandi dimensioni di appoggio per un miglior confort del passeggero

SERVIZI INCLUSIVE

Garanzia 4 anni

Peugeot Scooters, in collaborazione con Mapfre Warranty, offre per **Peugeot Metropolis 4 anni di garanzia** (2 anni garanzia costruttore + 2 anni garanzia by Mapfre Warranty).
La Garanzia decorre dalla data di immatricolazione. E' inoltre possibile **estendere la garanzia sui veicoli nuovi fino al 5° anno**.

Assistenza Stradale 2 anni

Peugeot Scooters in collaborazione con Mapfre Assistance offre ai propri clienti, Assistenza stradale gratuita attiva 24h per 2 anni. Questo servizio è pensato per assistere il cliente in caso di guasti,chiamando il numero verde 800 156 590.
Il Servizio di Assistenza Stradale è gratuito per 24 mesi dalla data di immatricolazione e rinnovabile con soli 27,50€/anno fino al 5° anno.

SERVIZI OPZIONALI

Finanziamenti

Peugeot Scooters ha scelto Findomestic, operatore leader nel credito al consumo, per fornire un pacchetto completo “finanziamento + servizi dedicati” a quanti vogliono acquistare uno scooter Peugeot.

Assicurazione

Peugeot Scooters, in collaborazione con Motoplatinum, offre un pacchetto assicurazione scooter. Inoltre installando la scatola nera MotoplatinumBOX, sono previsti sconti dal 15% al 35% sulla RC e una riduzione del 30% su incendio e furto.

Kit messa in strada

Peugeot Scooters in collaborazione con Gen-Art consente al concessionario di avvalersi di un pacchetto definito «kit messa in strada» in grado di valorizzare il momento della consegna veicolo al cliente. Questo kit comprende portachiavi, portalibretto, portatarga e spray casco (tutto brandizzato Peugeot con possibilità di personalizzazione DLR) oppure nella versione full, al posto dello spray è previsto un kit first aid ed una torcia a led.

Polizza Tyres

Peugeot Scooters propone in collaborazione con Mapfre, all’acquisto di uno scooter nuovo o Km 0, l’inedita copertura opzionale Tyres Protection, che per soli 17 euro rimborsa i costi di sostituzione fino a tre pneumatici in seguito a danno accidentale*.

NOVITÀ 2017

NUOVO MOTORE 400i LFE

Metropolis è equipaggiato con il nuovo motore LFE 400i Euro4. Sviluppato interamente da Peugeot Scooter è prodotto in Francia, nello stabilimento di Mandeure.

Con una potenza massima di 35,36 CV a 7000 giri e una coppia massima di 37 Nm a 5500 rpm, è il più performante motore da 400cm^3 sul mercato. E' inoltre dotato del brevetto Peugeot Scooters denominato ACG Management che disattiva il volano nelle fasi di accelerazione e decelerazione economizzando carburante (5% sul ciclo WTMC 1.2) e lasciando maggiore potenza disponibile.

SCHEDA TECNICA

Motore	Monocilindrico, 4 tempi, 4 valvole, LFE
Alimentazione	Iniezione elettronica
Raffreddamento	Liquido
Cilindrata	399 cm³ (84 x 72mm)
Potenza	26 Kw (35,36 Cv) a 7000 giri/min
Coppia	38 Nm a 5250 giri/min
Trasmissione	Automatica CVT
Emissione CO2	89 g/Km (ciclo WMTC)
Consumi	3,9 L/100km - 25,6 Km/litro (Ciclo WMTC)
Normativa	Euro4

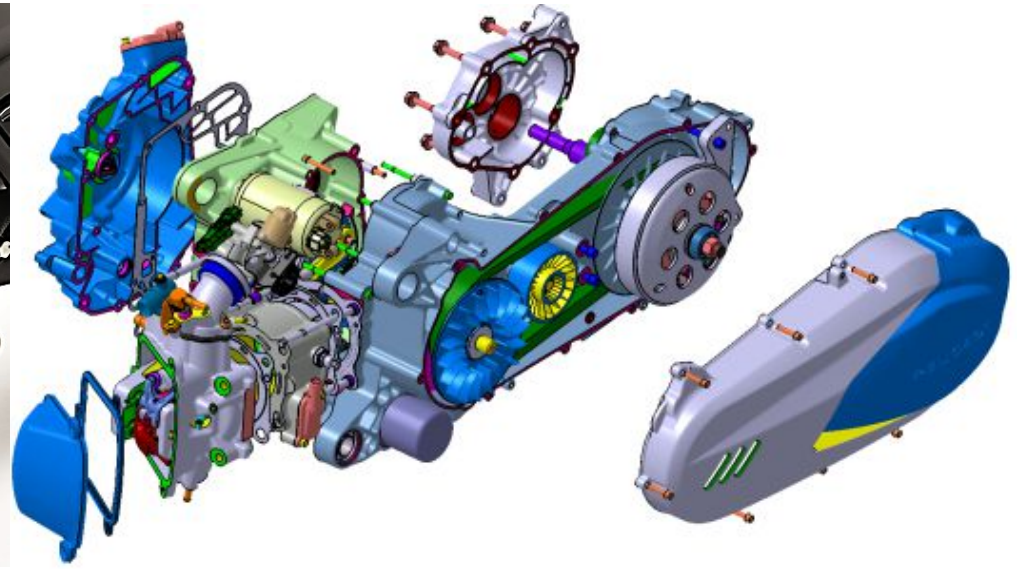

NUOVO TELAIO

Il nuovo telaio è più rigido del 50% rispetto al vecchio ed abbinato alla nuova taratura delle sospensioni conferisce a Peugeot Metropolis: Migliore manovrabilità e Maggiore Comfort

Metropolis Euro2

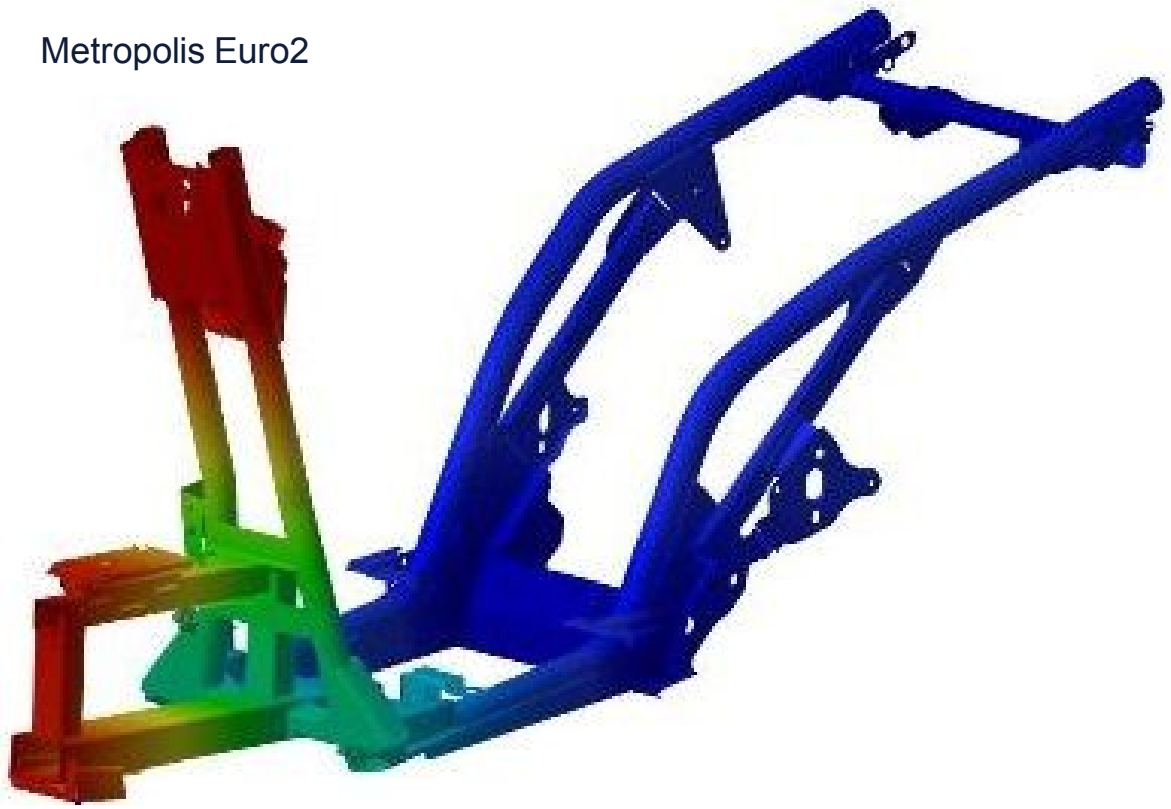

Metropolis Euro4

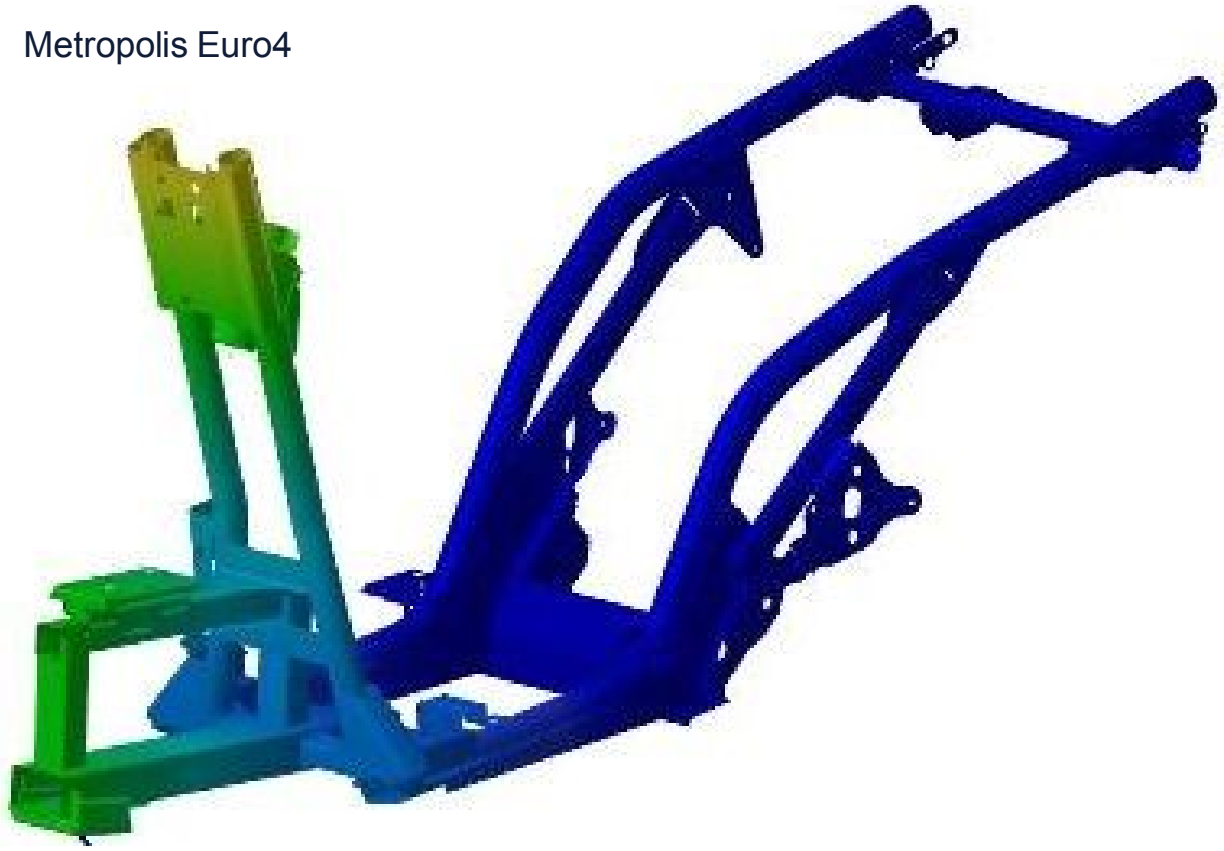

CRUSCOTTO

Rinnovato il cruscotto, ispirato all' i-cockpit di Peugeot Auto, è ora con elementi controrotanti e cornice cromata.
Mantiene il computer di bordo anch'esso di ispirazione automobilistica.

> **Computer di bordo**
- Orologio
- Sensore pressione pneumatici con alert pressione
- Consumo istantaneo / medio
- Autonomia residua Km
- Conta Km totale / parziale
- Indicatore manutenzione
- Indicatore Temperatura esterna con warning ghiaccio
- Livello carburante
- Temperatura liq. Raffreddamento
- Trip master
- Indicazione Mappa TCS

> **Tachimetro**

> **Contagiri**
- Elemento controrotante

> **Spie**
- inseribilità Anti Tilting
- inserimento freno di stazionamento
- apertura sottosella / bauletto
- luci / indicatori direzione dx+sx
- pressione olio
- diagnostico iniezione

RUOTE 13’’

- Nuovi cerchi anteriori di 13”
- Nuovo design
- Nuovi pneumatici 110/70-13”
  - Più stretti dei 12” (120/70) e più maneggevoli

ABS

Peugeot Metropolis 13’’ è equipaggiato di un nuovo impianto frenante Nissin con ABS integrale Continental.
Dischi ant. (+30mm) e pistoni anteriori (+10%) maggiorati, pinza posteriore doppio pistone e frenata integrale SBC al pedale.

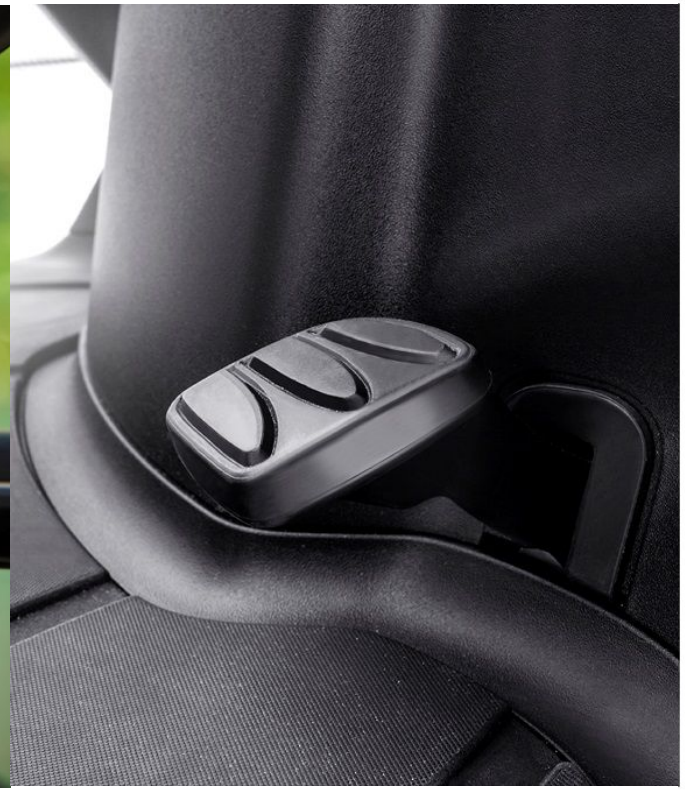

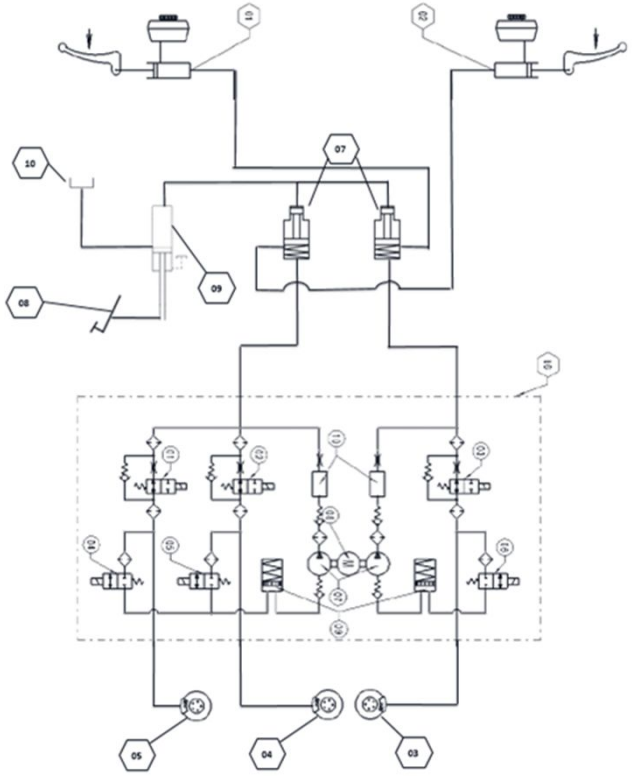

TRACTION CONTROL SYSTEM

Il nuovo Peugeot Metropolis è dotato di controllo di trazione TCS azionabile anche in movimento, da un comodo pulsante al commutatore destro. Sono disponibili 3 mappature:

Urban

Spia spenta ed indicazione TCS1 al computer di bordo. All’avviamento è la mappa per default.

Sport

Spia spenta ed indicazione TCS2 al computer di bordo.

Off

Spia accesa

GAMMA 2017

GAMMA PEUGEOT METROPOLIS 400i

Metropolis Active

12’’ SBC

- Nuovo motore Euro4
- Nuovo telaio
- Nuovi ammortizzatori
- Nuovo Cruscotto
- Ruote anteriori di 12’’
- Frenata combinata SBC
- Nuovo Colore Titanium mat
- Parabrezza sport fumé
- Sella con impunture a contrasto
- DRL (Daytime Running Lights)
- Luci a Led ant. + post.
- Smart Key
- Freno di stazionamento elettrico
- 4 anni di garanzia + 2 anni assistenza stradale

Prezzo 7.990 € f.c.

Metropolis Allure

13’’ ABS TCS

- Metropolis Active +

- Ruote anteriori di 13’’
- Nuovo impianto frenante Nissin con ABS integrale con SBC al pedale
- Dischi ant. maggiorati (+30mm) pinza posteriore doppio pistone
- Controllo di trazione (TCS)

Prezzo 8.990 € f.c.

Metropolis RS

13’’ ABS TCS

- Metropolis Allure +

- Colore speciale grigio opaco chiaro o scuro
- Parabrezza sport fumé
- Pedana inox
- Sella con impunture rosse
- Decal specifiche RS
- Cerchi neri con fregio rosso
- Calandra con bordo rosso

Prezzo 9.190 € f.c.

Metropolis RX-R

13’’ ABS TCS

- Metropolis RS +

- Colore speciale nero opaco e nero lucido
- Decal specifiche RX-R
- Cerchi lucidati

Prezzo 9.190 € f.c.

DETTAGLIO PRODOTTO

METROPOLIS ACTIVE

400i SBC 12’’

7990 €

SCHEDA TECNICA

Motore	Monocilindrico, 4 tempi, 4 valvole, LFE
Alimentazione	Iniezione elettronica
Cilindrata	399 cm³ (84 x 72mm)
Potenza	26 Kw (35,36 Cv) a 7000 giri/min
Coppia	38 Nm a 5250 giri/min
Emissione CO2	89 g/Km
Sospensione anteriore	DTW - Mono ammortizzatore idraulico
Sospensione posteriore	2 ammortiz. idraulici regolabili 4 pos.
Freno anteriore	Disco 2 x Ø 200 mm
Freno posteriore	Disco Ø 240 mm
Sistema di frenata	SBC
Dimensioni (Lxlxh)	2152x775x1450 mm
Altezza della sella	780 mm
Interasse	1500 mm
Peso a secco	258 kg
Serbatoio benzina	13,5 l
Pneumatico anteriore	Tubeless 120/70 – 12’’
Pneumatico posteriore	Tubeless 140/70 – 14’’

EQUIPAGGIAMENTO SPECIFICO

- Nuovo telaio
- Nuovi ammortizzatori
- Nuovo Cruscotto
- Nuovo Colore Titanium mat con dettagli nero lucido
- Parabrezza sport fumé
- Sella con impunture a contrasto
- DRL (Daytime Running Lights)
- Luci a Led all’anteriore ed al posteriore
- Smart Key
- Freno di stazionamento elettrico
- 4 anni di garanzia + 2 anni assistenza stradale

COLORI

Titanium

METROPOLIS ALLURE

400i ABS 13’’

8990 €

SCHEDA TECNICA

Motore	Monocilindrico, 4 tempi, 4 valvole, LFE
Alimentazione	Iniezione elettronica
Cilindrata	399 cm³ (84 x 72mm)
Potenza	26 Kw (35,36 Cv) a 7000 giri/min
Coppia	38 Nm a 5250 giri/min
Emissione CO2	89 g/Km
Sospensione anteriore	DTW - Mono ammortizzatore idraulico
Sospensione posteriore	2 ammortiz. idraulici regolabili 4 pos.
Freno anteriore	Disco 2 x Ø 230 mm
Freno posteriore	Disco Ø 240 mm
Sistema di frenata	ABS
Dimensioni (Lxlxh)	2152x775x1450 mm
Altezza della sella	780 mm
Interasse	1500 mm
Peso a secco	258 kg
Serbatoio benzina	13,5 l
Pneumatico anteriore	Tubeless 110/70 – 13’’
Pneumatico posteriore	Tubeless 140/70 – 14’’

EQUIPAGGIAMENTO SPECIFICO

- Nuovo telaio
- Ruote anteriori di 13’’
- Nuovo impianto frenante Nissin con ABS integrale con SBC al pedale
- Dischi ant. maggiorati (+30mm) pinza posteriore doppio pistone
- Nuovi ammortizzatori
- Nuovo Cruscotto
- Controllo di trazione (TCS)
- DRL (Daytime Running Lights)
- Luci a Led all’anteriore ed al posteriore
- Smart Key
- Freno di stazionamento elettrico
- Parabrezza alto regolabile
- 4 anni di garanzia + 2 anni assistenza stradale

COLORI

Pearly White / Shinning Titanium / Metallic Copper

METROPOLIS RS

400i ABS 13’’

9190 €

SCHEDA TECNICA

Motore	Monocilindrico, 4 tempi, 4 valvole, LFE
Raffreddamento	Liquido
Alimentazione	Iniezione elettronica
Cilindrata	399 cm³ (84 x 72mm)
Potenza	26 Kw (35,36 Cv) a 7000 giri/min
Coppia	38 Nm a 5250 giri/min
Emissione CO2	89 g/Km
Sospensione anteriore	DTW - Mono ammortizzatore idraulico
Sospensione posteriore	2 ammortiz. idraulici regolabili 4 pos.
Freno anteriore	Disco 2 x Ø 230 mm
Freno posteriore	Disco Ø 240 mm
Sistema di frenata	ABS
Dimensioni (Lxlxh)	2152x775x1310 mm
Altezza della sella	780 mm
Interasse	1500 mm
Peso a secco	256 kg
Serbatoio benzina	13,5 l
Pneumatico anteriore	Tubeless 110/70 – 13’’
Pneumatico posteriore	Tubeless 140/70 – 14’’

EQUIPAGGIAMENTO SPECIFICO

- Colore speciale grigio chiaro o scuro opaco e nero lucido
- Parabrezza sport fumé
- Pedana inox
- Sella con impunture rosse
- Decal specifiche RS
- 4 anni di garanzia (2 costruttore + 2 by Mapfre Warranty)
- 2 anni assistenza stradale

COLORI

Titanium / Satin Technium

METROPOLIS RX-R

400i ABS 13’’

9190 €

SCHEDA TECNICA

Motore	Monocilindrico, 4 tempi, 4 valvole, LFE
Raffreddamento	Liquido
Alimentazione	Iniezione elettronica
Cilindrata	399 cm³ (84 x 72mm)
Potenza	26 Kw (35,36 Cv) a 7000 giri/min
Coppia	38 Nm a 5250 giri/min
Emissione CO2	89 g/Km
Sospensione anteriore	DTW - Mono ammortizzatore idraulico
Sospensione posteriore	2 ammortiz. idraulici regolabili 4 pos.
Freno anteriore	Disco 2 x Ø 230 mm
Freno posteriore	Disco Ø 240 mm
Sistema di frenata	ABS
Dimensioni (Lxlxh)	2152x775x1310 mm
Altezza della sella	780 mm
Interasse	1500 mm
Peso a secco	256 kg
Serbatoio benzina	13,5 l
Pneumatico anteriore	Tubeless 110/70 – 13’’
Pneumatico posteriore	Tubeless 140/70 – 14’’

EQUIPAGGIAMENTO SPECIFICO

- Colore speciale nero opaco e nero lucido
- Parabrezza sport fumé
- Pedana inox
- Sella con impunture rosse
- Decal specifiche RX-R
- 4 anni di garanzia (2 costruttore + 2 by Mapfre Warranty)
- 2 anni assistenza stradale

COLORI

Mad Black

ACCESSORI

Parabrezza alto con paramani integrato

Bauletto 47L

Schienalino passeggero

Copri pedana inox

Copri manopole e copertina invernale

Telo copri scooter

… e molto altro ancora!

Peugeot Metropolis 400i

Plus +

- Dual Tilting Wheels
- Anti Tilting & Freno Di Parcheggio
- Smart Key
- Fanali a LED con DRL (Daytime Running Lights)
- Ampi vani sottosella comunicanti
- Presa USB
- Parabrezza regolabile
- Schienalino guidatore regolabile

Peugeot Metropolis 400i

Novità 2017

- Nuovo motore Euro4
- Nuovo telaio
- Nuovi ammortizzatori
- Nuovo Cruscotto
- Ruote anteriori di 13’’
- Nuovo impianto frenante Nissin con ABS integrale con SBC al pedale
- Dischi ant. maggiorati (+30mm) pinza posteriore doppio pistone
- Controllo di trazione (TCS)